TBG 200

ÉQUIPEMENTS STANDARDS

ATTELAGE

Flèche d'attelage à ressort réglable en hauteur sur 3 positions

Attelage avec anneau Ø50mm boulonné sur platine universelle

Béquille hydraulique avec pompe à main

TRAIN ROULANT

Essieux boggie largement dimensionnés

Freinage hydraulique et frein de secours à réserve d'énergie (boule d'azote)

BENNAGE

Bennage et élévation hydraulique sur prise huile tracteur

Vérins double effet anti-basculement à action automatique à l'élévation

Contrepoids opposé au coté de vidange

CARROSSERIE

Caisse conique avec hublot de vision

Rehausses amovibles : hauteur de chargement et volume à la carte

Fond et côtés acier épaisseur 4mm

Trappe de vidange en fond de caisse

Châssis tubulaire acierHLE épaisseur 8mm

Graissage centralisé des axes de caisse et de l'ensemble des vérins

Eclairage par double feux LED avec grille de protection avec gyrophare intégré

Barre anti encastrement Norme 2020

Feux latéraux orange et feux de gabarit norme 2020

Support et Alimentation pour gyrophare arrière

CONTROLES

2 feux de travail à LED

OPTIONS

ATTELAGE

Attelage à rotule Scharmüller Ø80mm boulonné sur platine universelle

TRAIN ROULANT

Essieu suiveur arrière simple

Essieu suiveur arrière forcé

Freinage mixte hydraulique et pneumatique

Freinage pneumatique (homologation 25 km/h)

Train de chenilles interchangeables avec pneumatiques (nous consulter)

Autres modèles de pneumatiques (nous consulter)

Compteur kilométrique - Hubodomètre

CARROSSERIE

Coffre à outils

CONTROLES

2 caméras WI-FI avec écran de contrôle en cabine

1 caméra WI-FI et feu de travail à LED supplémentaires

Avertisseur de lignes haute tension

Pesée de la charge par prise de pression hydraulique avec écran en cabine

2 Tapis régulateurs de vidange à commande hydraulique

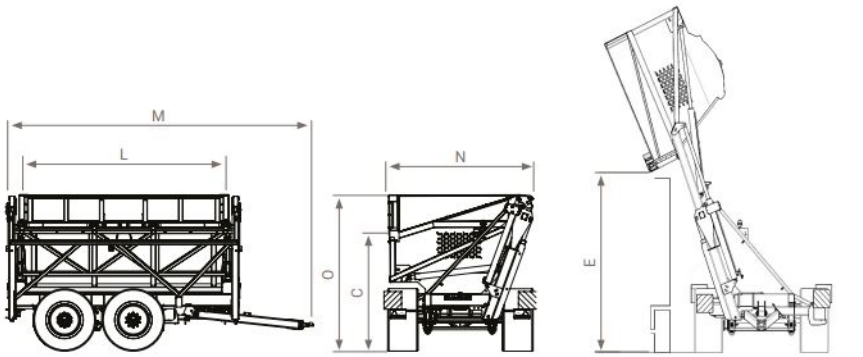

CARACTÉRISTIQUES TECHNIQUES

TYPE	volume	capacité d'élévation	dimensions utiles			dimensions hors tout			données	essieu(x) montage	freinage	roues de série
	m^3	t	L mm	C mm	E mm	M mm	N[1] mm	O mm	nb essieu x carré (mm) / nb_{trous}		mm x mm	
TBG 200	20	10	4800	2480	4300	7120	2550	3860	2x100/10	boggie	400x80	600/50x22,5
TBG 275	27,5	15	5050	2800	4300	7580	2950	3750	2x130/10	tandem	420x180	650/60 R26,5
TBG 330	33	15	5040	2800	4300	7380	3500	3750	2x130/10	tandem	406x120	710/50 R30,5

[1] avec montage pneumatiques standard, variable avec montage chenilles

[C] hauteur mini de chargement [O] hauteur maxi de chargement [E] hauteur de vidange avec élévation maximale